Parker Messanschluss,Typ EMA1, M 8×1,0, kpl,, ST Zn

Article number
8B4294792

Weight in kg
0

Customs number
90269000

Gewindedurchmesser metrisch
M 8×1,0

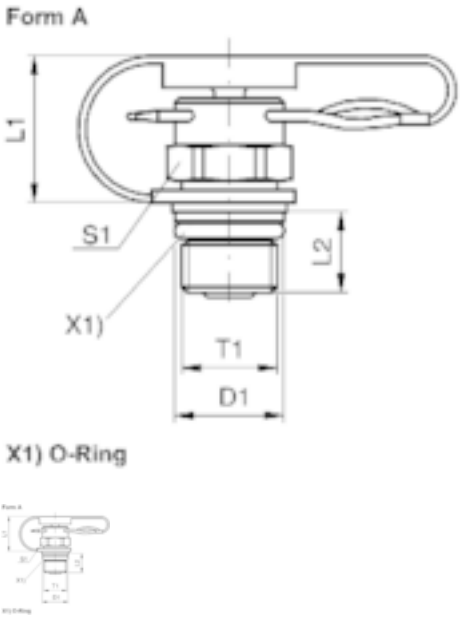

Product details

Messanschluss mit Steckkupplung Serie 1 Einschraubgewinde: Rohrgewinde, Metrisches Feingewinde Typ EMA1

Oberfläche	Cr(VI)-frei
Material	Stahl
Bestellzeichen	EMA1
Ausführung Verschraubung	Komplett inkl. aller Einzelteile
Norm	Parker EMA1
Lieferzustand	Komplett mit allen Einzelteilen
Maß L1	17.5 mm
Güte	ST Zn
Maß T1	M 8×1,0
Maß s1	12 mm
Gewindedurchmesser metrisch	M 8×1,0
Form	A
Maß L2	8.4 mm
Rohraußendurchmesser	9.5 mm

Keller & Kalmbach GmbH & Co. KG • Siemensstraße 19 • 85716 Unterschleißheim • + 49 (0) 89 / 83 95 0 • info@keller-kalmbach.com www.keller-kalmbach.de

PN bar	400

Product variants

Product code	Gewindedurchmesser metrisch
8B8037063	M 10×1,0
8B7136159	M 14×1,5
8B4294792	M 8×1,0

Keller & Kalmbach GmbH & Co. KG • Siemensstraße 19 • 85716 Unterschleißheim • + 49 (0) 89 / 83 95 0 • info@keller-kalmbach.com www.keller-kalmbach.de