Parker Konus-Red.Anschluss,Typ RED, LR, 22x18 mm, kpl,, A4

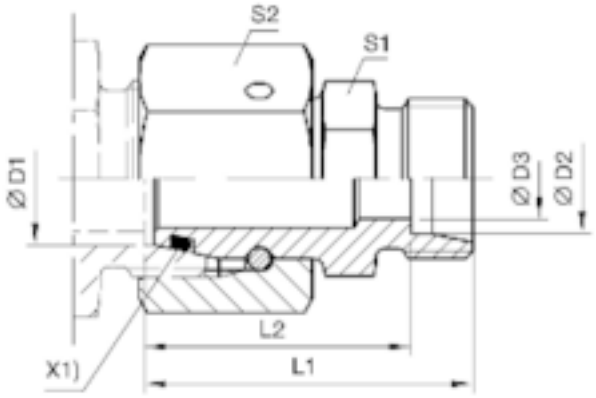

X1) O-Ring OR

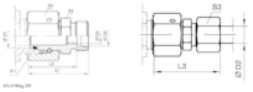

Article number
8B5493003

Weight in kg
0

Customs number
73072910

Material
Edelstahl

Güte
A4

Bestellzeichen
RED

Baureihe
Leichte Reihe

Rohraußendurchmesser
22 mm

Rohraußendurchmesser_2
18 mm

Ausführung Verschraubung
Komplett inkl. aller Einzelteile

Product details

Konus-Reduzieranschluss mit Dichtkegel - EO 24° Dichtkegel/EO 24° Anschluss Typ RED

Oberfläche	Edelstahl
Maß S2	36 mm
Material	Edelstahl
Bestellzeichen	RED
Ausführung Verschraubung	Komplett inkl. aller Einzelteile
Maß S3	32 mm
Lieferzustand	Komplett, mit Mutter und Ring
Norm	Parker RED
Maß L1	41 mm
Rohraußendurchmesser_2	18 mm

Keller & Kalmbach GmbH & Co. KG • Siemensstraße 19 • 85716 Unterschleißheim • + 49 (0) 89 / 83 95 0 • info@keller-kalmbach.com www.keller-kalmbach.de

Güte	A4
Baureihe	Leichte Reihe
Maß D3	15 mm
Maß s1	27 mm
Maß L2	33.5 mm
Maß L3	50 mm
Rohraußendurchmesser	22 mm
PN bar	160

Product variants

Rohraußendurchmesser_2 (mm)	6	8	10	12	15	18
Ausführung Verschraubung						
EO-2 komplett inkl. aller Einzelteile		•	•	•	•	•
Komplett inkl. aller Einzelteile		•	•	•	•	•
Ohne Mutter und Ring, aber einschl. aller anderen Teile, wie z.B. Dichtungen	•	•	•	•	•	•

Keller & Kalmbach GmbH & Co. KG • Siemensstraße 19 • 85716 Unterschleißheim • + 49 (0) 89 / 83 95 0 • info@keller-kalmbach.com www.keller-kalmbach.de