Hammerkopfschraube, HS 20-12, M 8x30, 8.8, verzinkt, standard, 5 µm, Zn5/An/T0

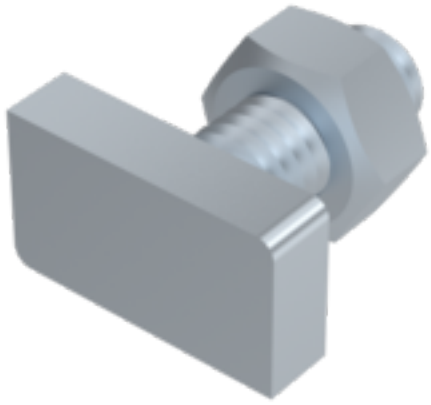



Article number
W2012AHAC830

Weight in kg
0

Customs number
73181595

Material
Stahl

Güte
8.8

Beschichtung
verzinkt, standard, 5 µm, Zn5/An/T0

Durchmesser
8 mm

Länge
30 mm

Product details

Mit Sechskantmutter DIN 934.

Material	Stahl
Gesamtlänge l	30 mm
Länge	30 mm
Norm	Hammerkopfschraube 20/12
Durchmesser	8 mm
Güte	8.8
Beschichtung	verzinkt, standard, 5 µm, Zn5/An/T0
Durchmesser d	8 mm

Product variants

Durchmesser (mm)	8

Keller & Kalmbach GmbH & Co. KG • Siemensstraße 19 • 85716 Unterschleißheim • + 49 (0) 89 / 83 95 0 • info@keller-kalmbach.com www.keller-kalmbach.de

Länge (mm)	
30	•

Keller & Kalmbach GmbH & Co. KG • Siemensstraße 19 • 85716 Unterschleißheim • + 49 (0) 89 / 83 95 0 • info@keller-kalmbach.com www.keller-kalmbach.de